Das Flachdach

Synthese aus Technik und Design

GÖNNEN SIE SICH TECHNISCHE INNOVATION UND MODERNES DESIGN!

Kubisches Bauen mit seinen Anklängen an das klassische Bauhaus ist ohne Zweifel eine der wichtigsten Tendenzen moderner Architektur. Sie können diesen Trend nun auch beim Bau einer neuen Terrassenüberdachung für sich entdecken! Die kubische Ausführung der Überdachung wird durch die minimalistische Optik der Konstruktion weiter unterstützt. Alle Verbindungen sind so ausgeführt, dass sie außen nicht erkennbar sind und die ganze Konstruktion „wie aus einem Guss“ erscheint. Selbst das Regenfallrohr verschwindet in der Eckstütze.

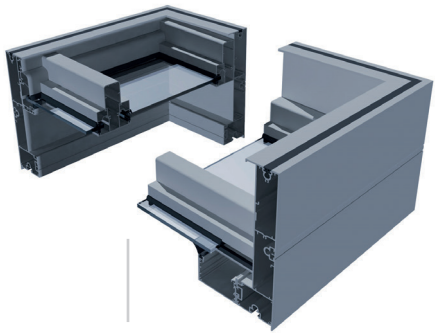

KOMFORTABLE ERWEITERUNGEN PROBLEMLOS MÖGLICH

Das Flachdach kann auf Wunsch ohne Seitenelemente gefertigt werden. Mit modernen Ganzglas-Schiebetüren kann man sich aber auch daraus leicht ein „Glashaus“ an das Haus zaubern. Die Ausstattung des Flachdaches mit integrierter Beleuchtung, Unterglas- oder Senkrechtmarkisen ist einfach realisierbar. Fragen Sie auch nach weiteren Ausstattungsmöglichkeiten!

BiKATEC

Textiler Sonnenschutz & mehr ...

Terrassendächer Wintergärten
Pergolas Beschattungen

ten-Brink Str. 14a | D 78269 Volkertshausen
Tel. (0049) 07774-9227 0 | Fax 9227 40
info@bikatec.de | www.bikatec.de