***Premio Top,* ein hochwertiges spinndüsengefärbtes Polyestergewebe in Verbindung mit einer PU-Beschichtung und einer FC-Imprägnierung.**

Eine besondere Webart verleiht dem Tuch eine geriffelte Oberfläche und erhöht dadurch die mechanische Reißfestigkeit sowie die Knickbeständigkeit.
Das Material Premio Top besticht durch seine einzigartigen Eigenschaften, seine hervorragende Qualität und Langlebigkeit und ist vielseitig einsetzbar.

Eigenschaften

- Spinndüsengefärbtes Polyester
- Wasserdicht durch PU-Beschichtung
- PVC-frei
- Leicht, 280 g/m²
- Höchste Lichtechtheit und UV-Beständigkeit
- Schmutz- und wasserabweisend durch FC-Imprägnierung
- Anti-Schimmel-Ausrüstung
- Kein Weißbruch
- Extrem langlebig und stabil
- Resistent gegen Salzwasser und Chlor

BiKATEC

Textiler Sonnenschutz & mehr ...

PREMIO Top
Preisgruppe 3

Techn.Daten

Wassersäule :	1000 mm
Lichtechtheit :	7
UVP :	50+
Flächengewicht :	280 g/qm
Rollenbreite :	194 cm

Die techn. Daten sind Richtwerte

Farbpalette PG3 – PREMIO *Top*

Hinweis:
Die dargestellten Farben sind Referenzwerte und können von den originalen Gewebefarben gegebenenfalls etwas abweichen.

BiKATEC

FarbKollektion Balkonfächer ohne Bohren

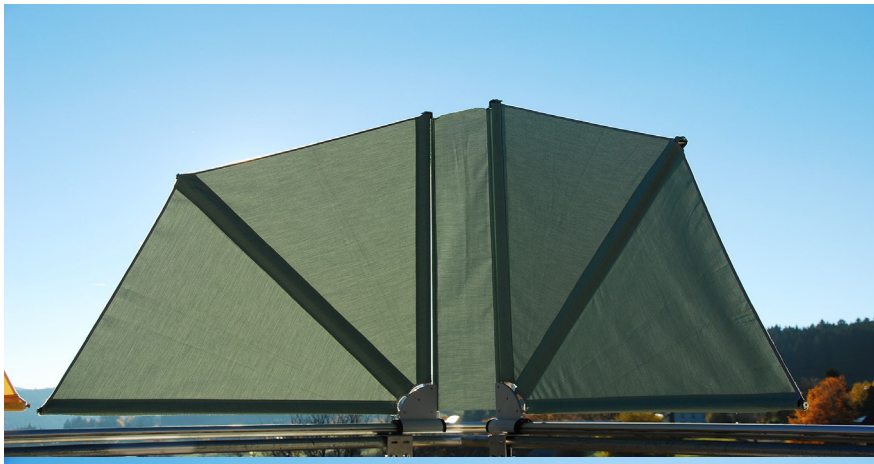

Folgende Information für Ihre Bestellung bitte angeben:

gewünschte Länge der Führungsschiene in cm _____

Montageseite des Fächers rechts oder links ,Front (von innen nach aussen gesehen) _____

Maße des Geländerprofiles (gerne auch mit Bild) _____

Standardwinkel für Montage horizontale oder vertikale Geländerprofile.
Rund bis 48mm Durchm. | Rechteck /Quadratisch bis 40 x 40 mm

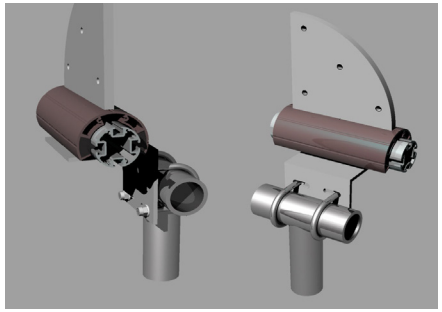

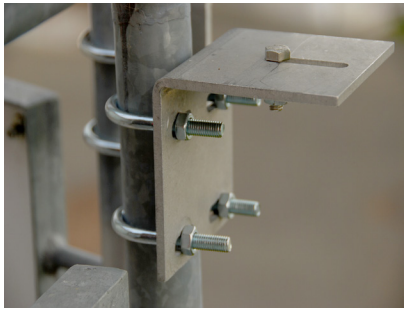

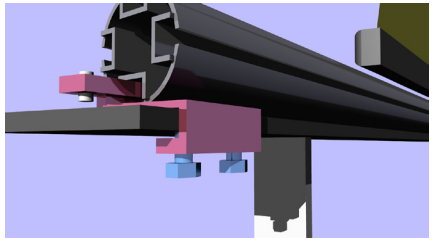

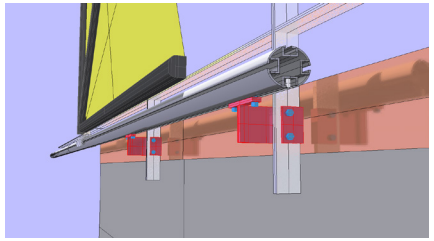

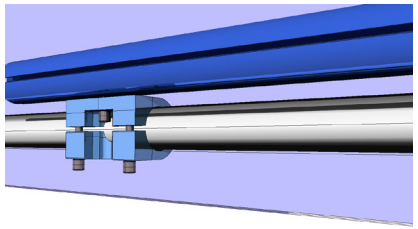

Sonderbefestigungen auf Anfrage
Mehrpreis je nach Ausführung